ТШЛ-НТЗ-0,66-01А

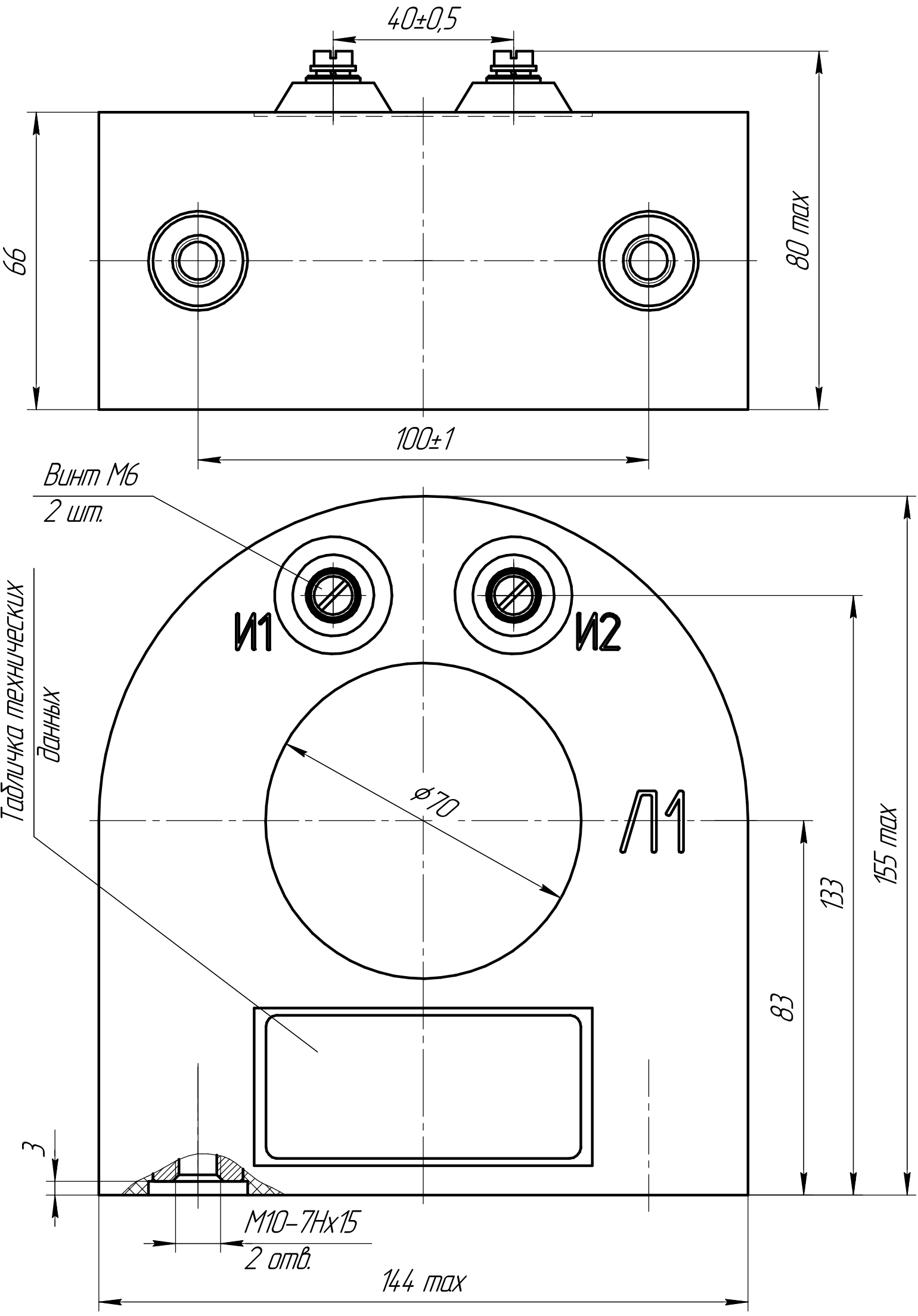

Масса не более 3,2 кг