НАЛИ-НТЗ-6(10)-42 УХЛ2, Т2

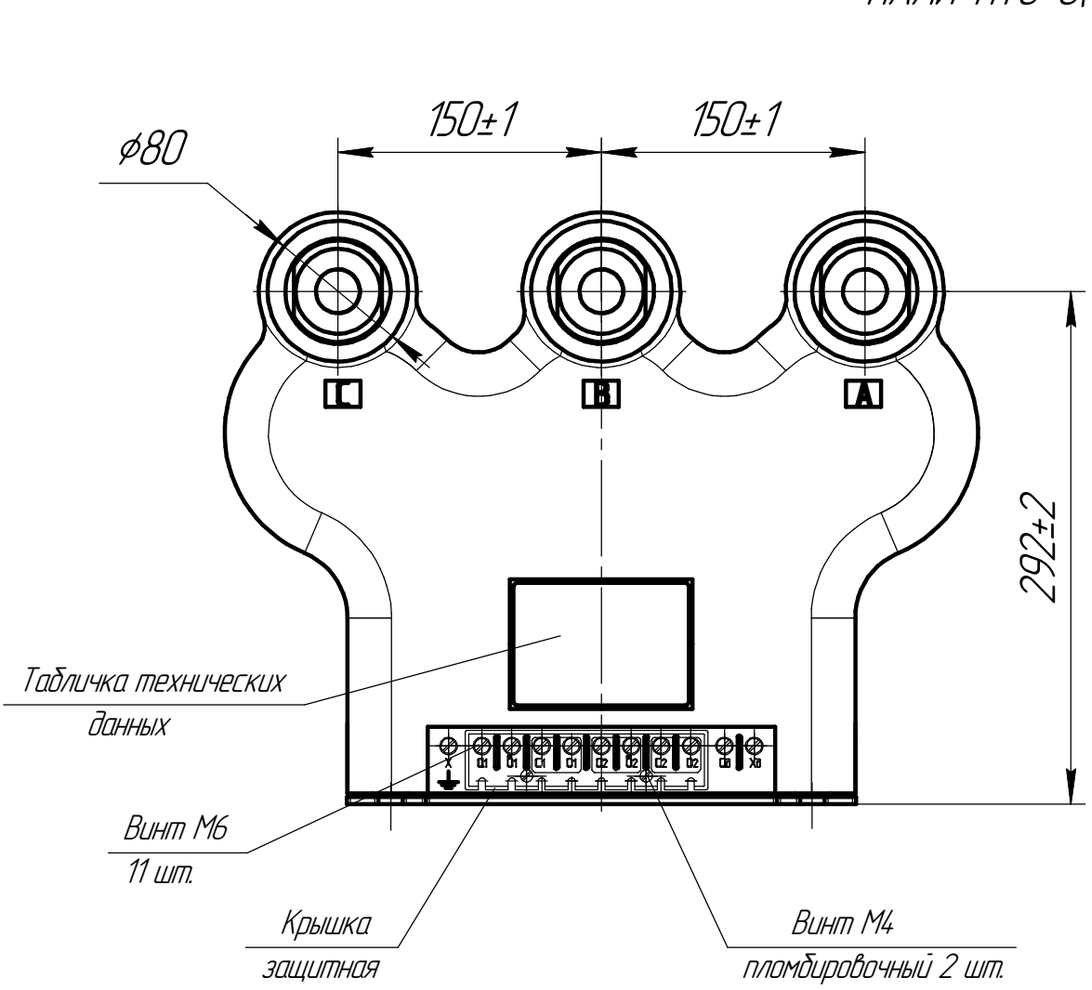

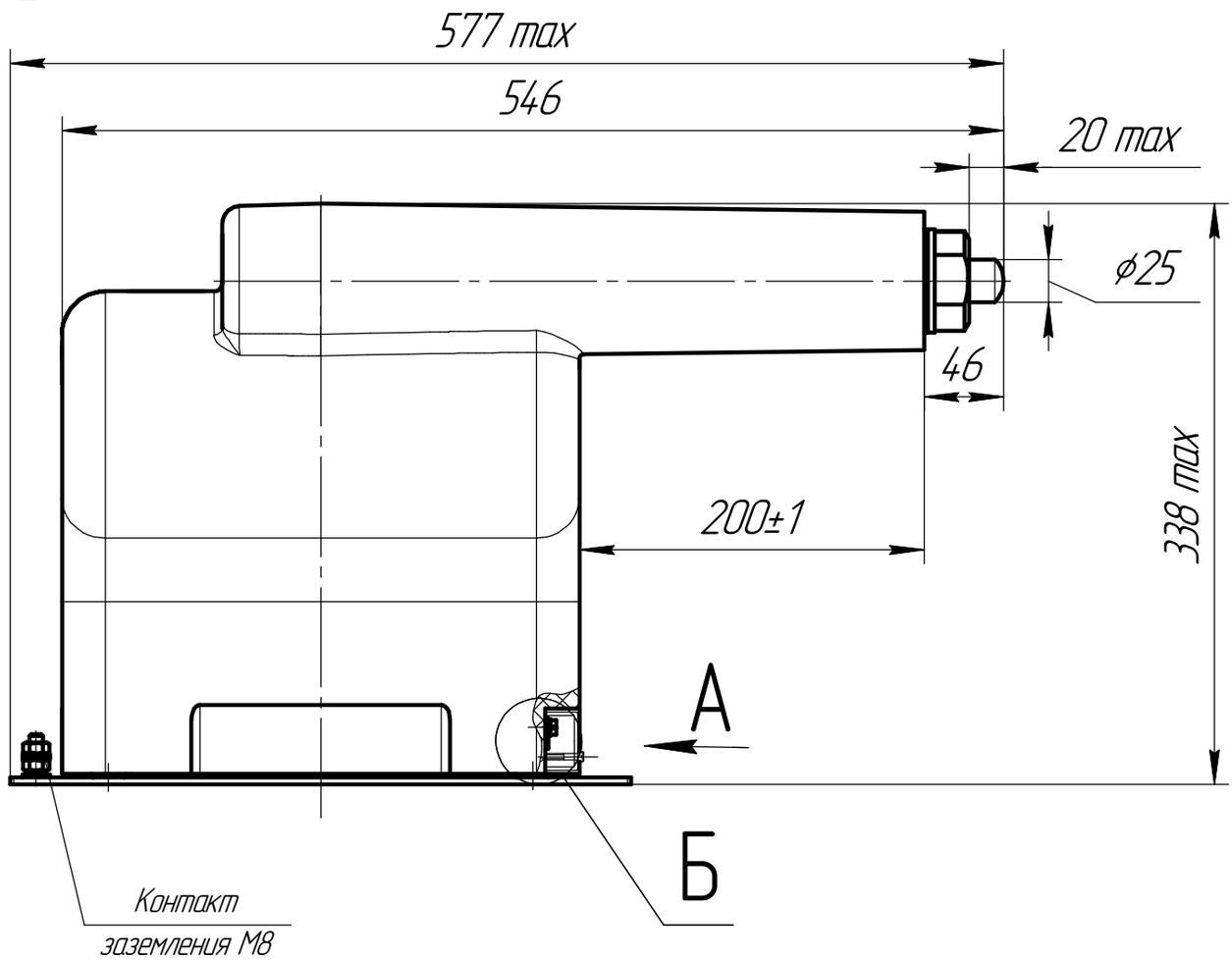

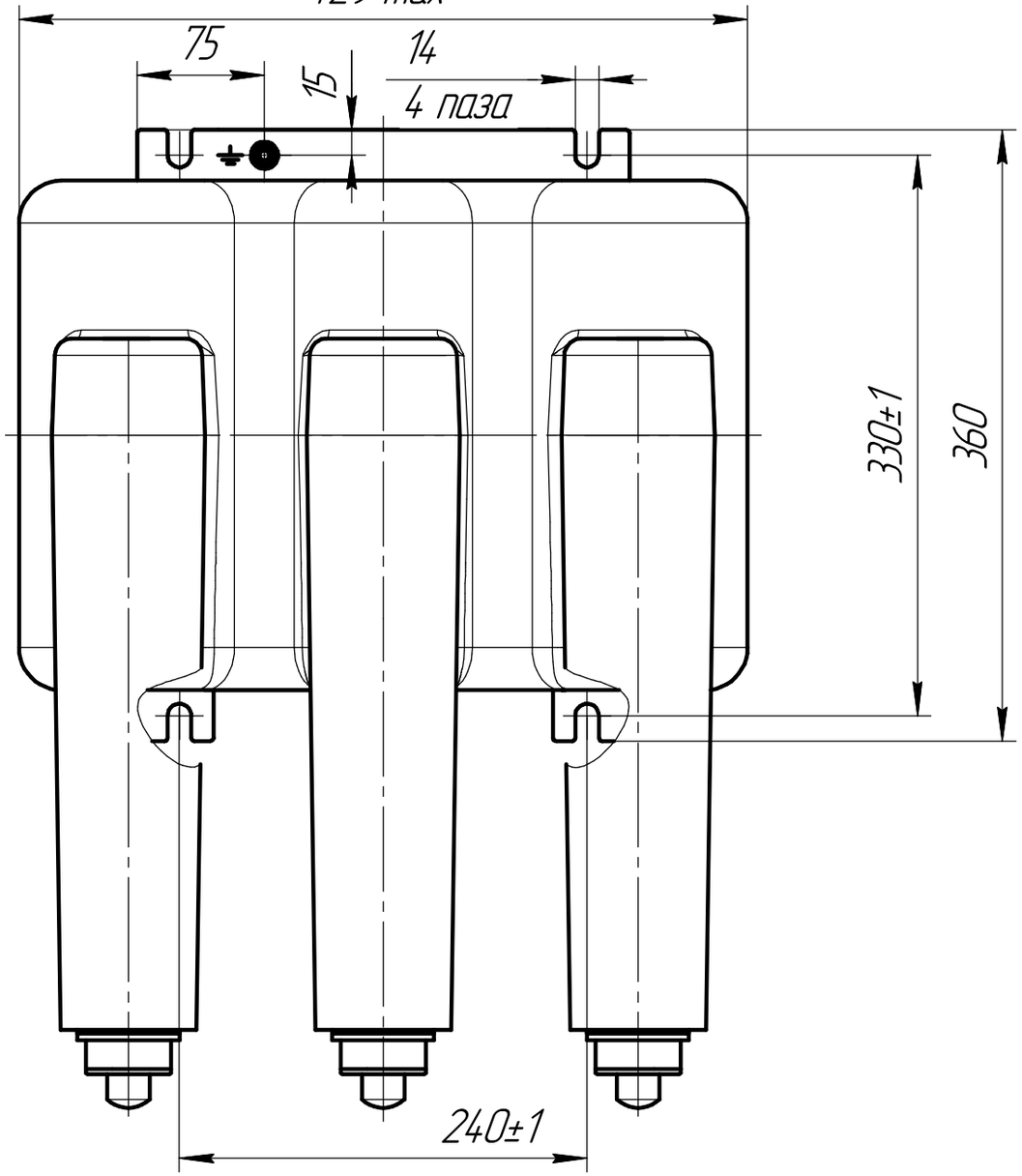

Тип трансформатора	Примечание	Масса, не более, кг
НАЛИ-НТЗ-6(10)-42	с предохранительными устройствами	87