НАЛИ-НТЗ-6(10)-40 УХЛ2, Т2

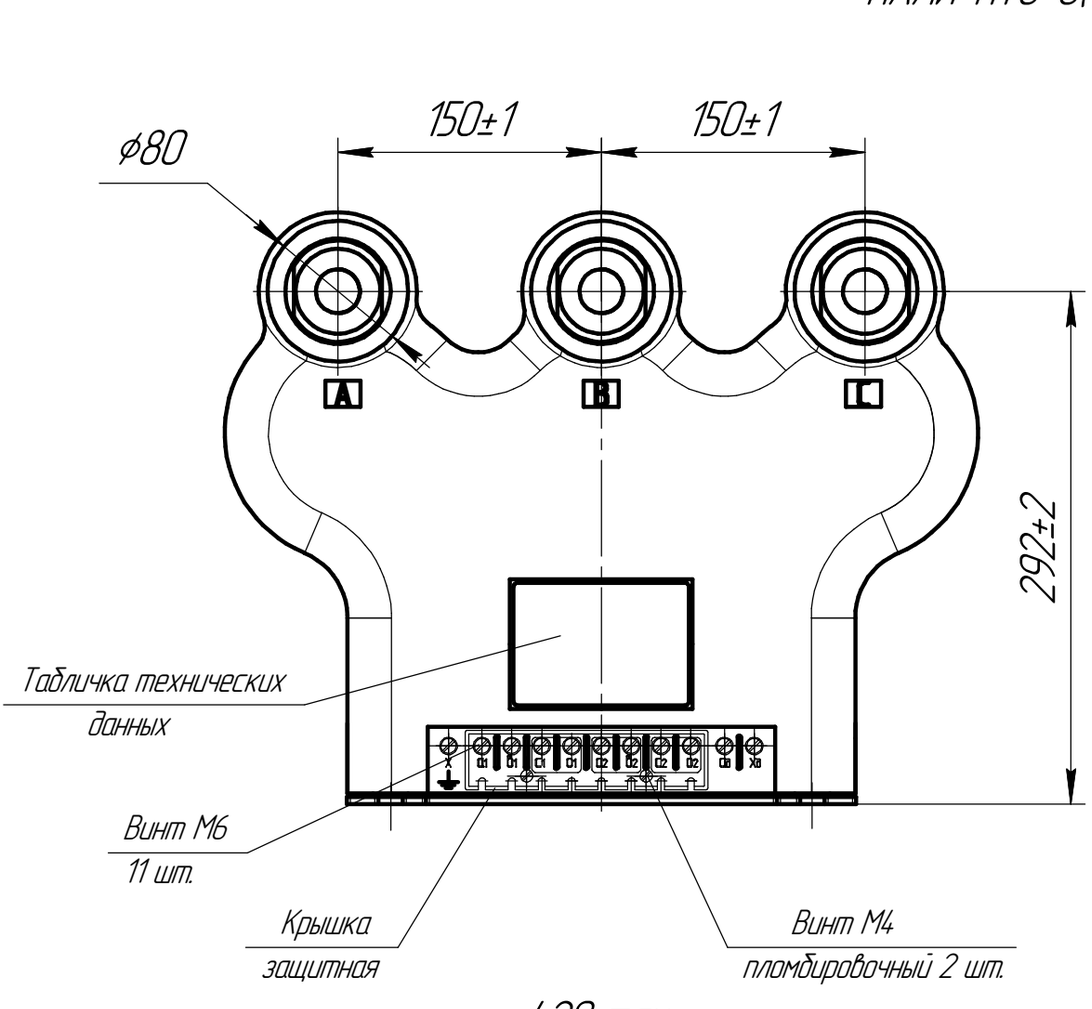

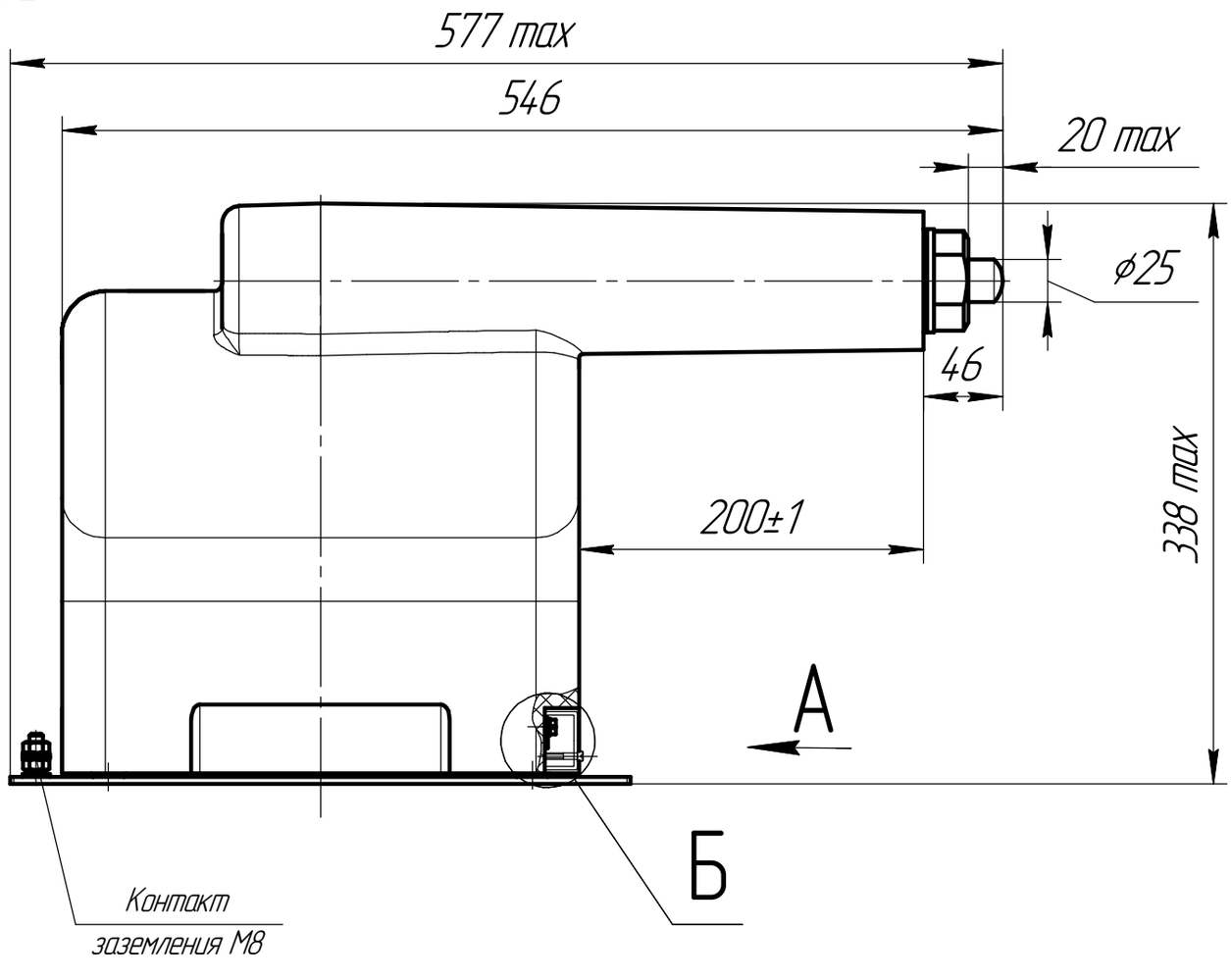

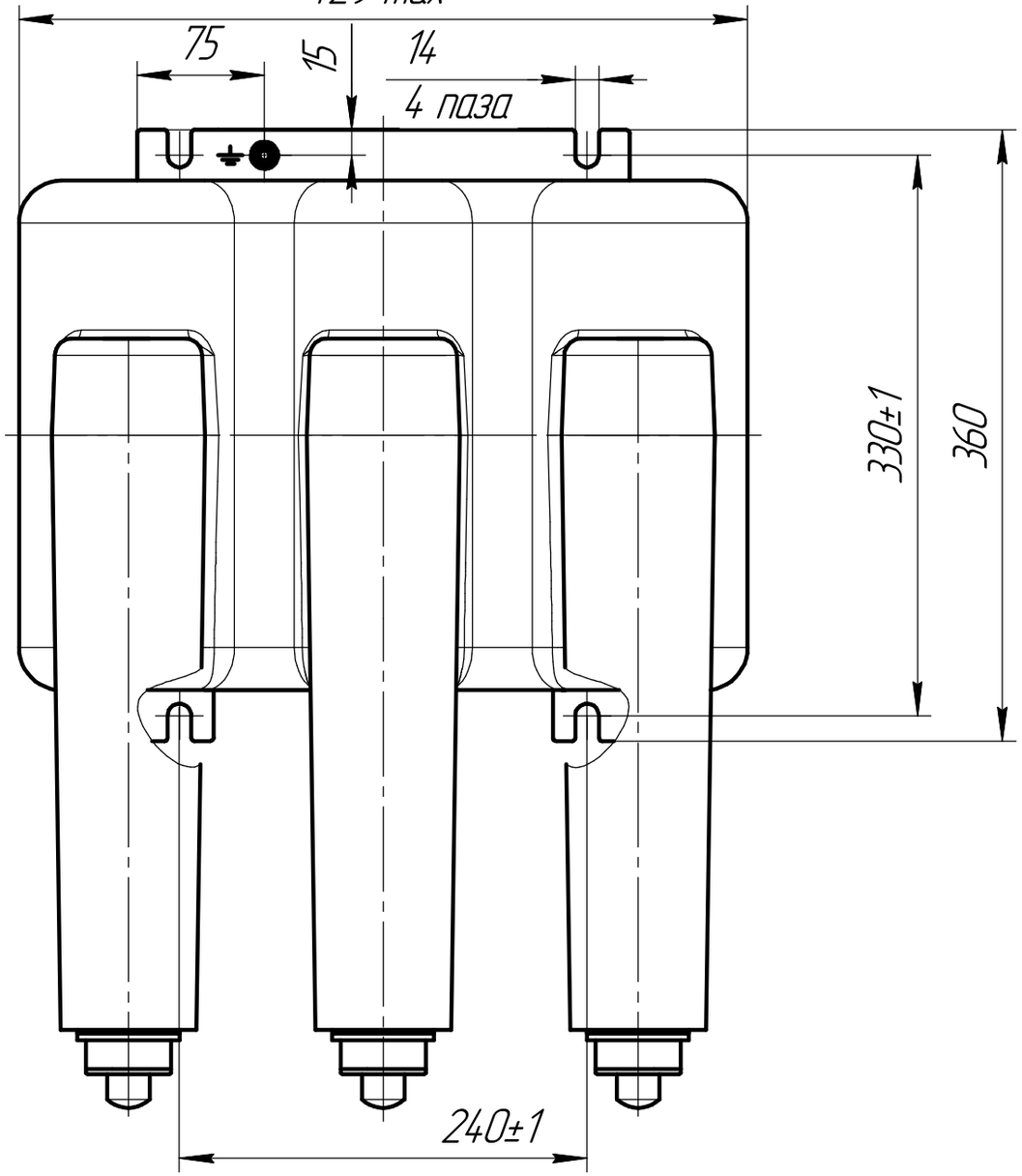

Тип трансформатора	Примечание	Масса, не более, кг
НАЛИ-НТЗ-6(10)-40	с предохранительными устройствами	87